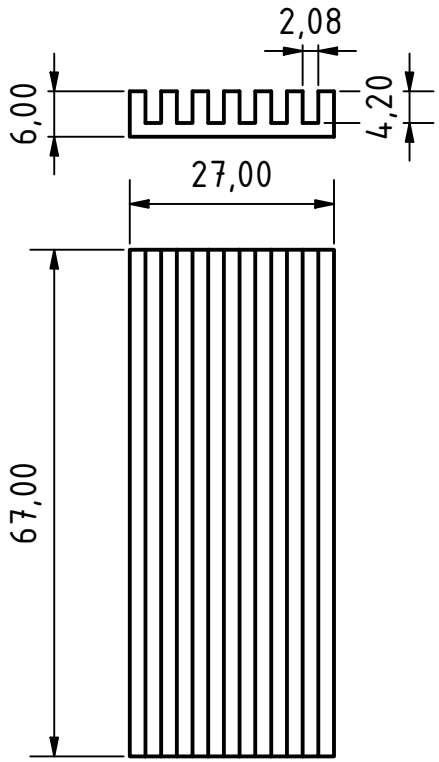

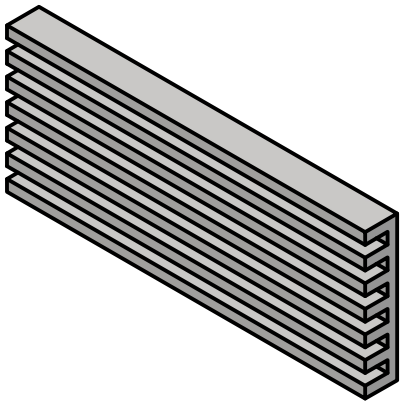

					Datum	Name
				Gezeich	09.08.2024	Wernegger
				Kontroll		
				Norm		
Status	Änderungen	Datum	Name			

Material: Aluminium

HT700001426

1

A4